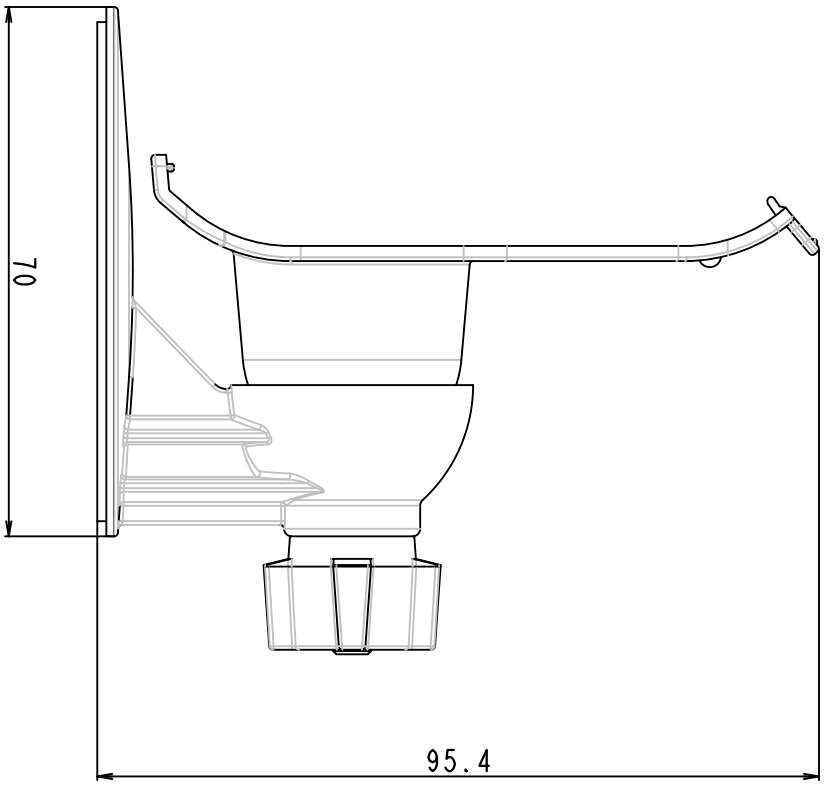
70
95.4

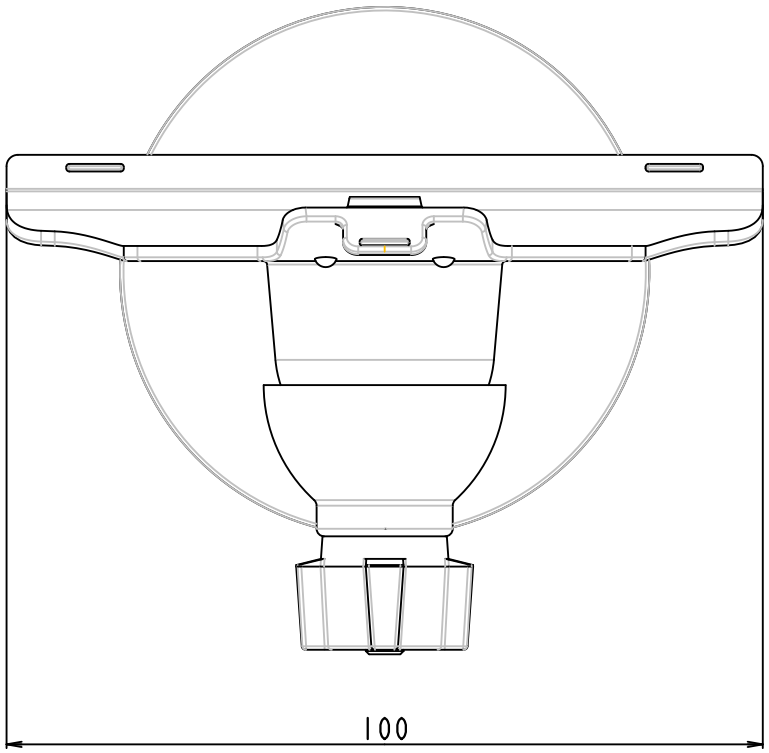
100